ГРУЗОПОДЪЁМНЫЕ УСТРОЙСТВА

ТАЛЬ РЫЧАЖНАЯ

- модель C 85 с роликовой цепью
- модель D 85 с круглозвенной цепью

Высокопрочные тали с чугунным литым закрытым корпусом для особо тяжелого режима эксплуатации.

На заказ:
- механизм для протягивания цепи
- фрикционная муфта для защиты тали от перегрузки

Технические данные моделей C 85 и D 85

модель	г/п, кг	число ветвей цепи	размеры цепи d x t, мм или дюйм	высота подъёма при 1 обороте рычага, мм	усилие на рычаге при номинальной нагрузке, кгс	вес при стандартной высоте подъёма (1,5 м), кг
Pul-Lift C 85 750	750	1	5/8" x 3/8"	115	38	8,7
Pul-Lift C 85 1500	1500	1	1" x 1/2"	45	31	17,0
Pul-Lift C 85 3000	3000	1	1 1/4" x 5/8"	36	40	22,2
Pul-Lift C 85 6000	6000	2	1 1/4" x 5/8"	18	44	38,0
Pul-Lift C 85 10000	10 000	3	1 1/4" x 5/8"	12	44	67,0
Pul-Lift D 85 750	750	1	6 x 18,5	111	38	8,2
Pul-Lift D 85 1500	1500	1	9 x 27	45	31	16,3
Pul-Lift D 85 3000	3000	1	11 x 31	33	40	19,6
Pul-Lift D 85 6000	6000	2	11 x 31	17	42	32,9
Pul-Lift D 85 10000	10 000	3	11 x 31	11	37	60,0

Более 30 лет шахтёры всего мира выбирают эту таль

ТАЛЬ РЫЧАЖНАЯ

модель D 95

Прочная надежная таль с закрытым облегченным корпусом из ковкого чугуна для тяжелого режима эксплуатации, с механизмом протягивания цепи.

На заказ:
- исполнение с цепной петлёй
- фрикционная муфта

Технические данные моделей D 95

модель	г/п, кг	число ветвей цепи	размеры цепи d x t, мм	высота подъёма при 1 обороте рычага, мм	усилие на рычаге при номинальной нагрузке, кгс	вес при стандартной высоте подъёма (1,5 м), кг
Pul-Lift D 95 1500	1500	1	6,2 x 18,5	35	27	9,9
Pul-Lift D 95 3000	3000	1	9 x 27,2	38	49	16,5

Для строповки (стягивания) грузов особенно подходят тали, представленные на этой странице ввиду особенностей исполнения их грузоупорного тормоза

ТАЛЬ РЫЧАЖНАЯ

модель UNOplus

Многоцелевая рычажная таль с корпусом из штампованной стали для нормального режима эксплуатации.

Характеристики:
- с механизмом протягивания цепи
- усиленное крепление рычага в корпусе

На заказ:
- цепь из нержавеющей стали

Технические данные моделей UNOplus

модель	г/п, кг	число ветвей цепи	размеры цепи d x t, мм	высота подъёма при 1 обороте рычага, мм	усилие на рычаге при номинальной нагрузке, кгс	вес при стандартной высоте подъёма (1,5 м), кг
UNOplus 750	750	1	6 x 18	20	20	7,2
UNOplus 1500	1500	1	8 x 24	22	35	12,5
UNOplus 3000	3000	1	10 x 30	17	40	21,5
UNOplus 6000	6000	2	10 x 30	9	40	32,0

Эта модель выпускается во взрывобезопасном исполнении на заказ

ТАЛЬ РЫЧАЖНАЯ

модель Yalehandy

Универсальная таль-малютка, незаменимый инструмент для монтажных и сервисных работ.

Характеристики:
- с механизмом протягивания цери
- очень лёгкая и компактная

Технические данные моделей Yalehandy

модель	г/п, кг	число ветвей цепи	размеры цепи d x t, мм	высота подъёма при 1 обороте рычага, мм	усилие на рычаге при номинальной нагрузке, кгс	вес при стандартной высоте подъёма (1,5 м), кг
Yalehandy 250	250	1	4 x 12	80	25	2,2
Yalehandy 500	500	1	4 x 12	40	25	2,8

Все рычажные тали Yale г/п от 750 кг могут быть использованы для строповочного крепления грузов в соответствии с нормой EN 12195

ТАЛЬ РУЧНАЯ ЦЕПНАЯ

модель Yalelift 360

Эта таль с инновационным дизайном и патентованной конструцкцией разработана для эксплуатации в тяжёлых условиях. Кожух ручной цепи вращается на 360° и позволяет тем самым осуществлять работу в любом положении, в том числе в отдалении от груза.

На заказ:
- фрикционная муфта для защиты от перегрузки
- контейнер цепи
- цепи из нержавеющей стали
- антикоррозийное исполнение

Эта модель выпускается во взрывобезопасном исполнении на заказ

Технические данные моделей Yalelift 360

модель	г/п, кг	число ветвей цепи	размеры цепи d x t, мм	высота подъёма при протяжке 1 м ручной цепи, мм	усилие на ручной цепи при номинальной нагрузке, кгс	вес при стандартной высоте подъёма (3 м), кг
YL 500	500	1	5 x 15	33	21	9
YL 1000	1000	1	6 x 18	20	30	13
YL 2000	2000	1	8 x 24	14	32	20
YL 3000	3000	1	10 x 30	12	38	29
YL 5000	5000	2	10 x 30	6	34	38
YL 10000	10 000	3	10 x 30	4	44	71
YL 20000	20 000	6	10 x 30	2	2 x 44	196

модель Yalelift
с грузоподъёмностью в 20 т

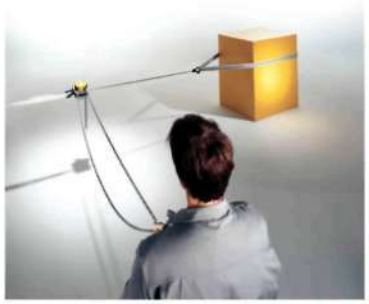

Самая безопасная и удобная ручная таль в мире. Запатентована во многих странах мира

КРАНТЕЛЕЖКА

- модель HTP без привода
- модель HTG с цепным приводом

Ходовые ролики на закрытых подшипниках с постоянной смазкой обеспечивают лёгкий ход. Ролики рассчитаны на максимальный угол профиля полки двутавра 14%. Настройка на двутавр путём вращения рым-винта. Крантележки располагают упорами, которые не допускают опрокидывания и подстраховывают на случай поломки ролика. Точная установка на двутавр вращением рым-винта.

На заказ:
- буферные амортизаторы
- устройство блокировки хода крантележки
- ручные цепи из нержавеющей стали

Эта модель выпускается во взрывобезопасном исполнении на заказ

Технические данные моделей HTP и HTG

модель	г/п, кг	тип ширины кран-тележки	диапазон ширины полки балки, мм	макс. толщина полки, мм	мин. радиус кривой, м	ручное усилие при номинальной нагрузке, кгс	вес кран-тележки*, кг	вес кран-тележки со стопором*, кг
HTP 500	500	A	50–220	25	0,9	–	8,0	14,5
HTP 1000	1000	A	50–220	25	0,9	–	9,0	17,0
HTP 2000	2000	A	66–220	25	1,15	–	16,0	24,0
HTP 3000	3000	A	74–220	25	1,4	–	32,0	41,2
HTP 5000	5000	A	90–220	25	1,8	–	48,0	58,5
HTP 500	500	B	160–300	40	0,9	–	10,6	17,1
HTP 1000	1000	B	160–300	40	0,9	–	12,0	20,0
HTP 2000	2000	B	160–300	40	1,15	–	19,3	27,3
HTP 3000	3000	B	160–300	40	1,4	–	35,8	45,0
HTP 5000	5000	B	180–300	40	1,8	–	52,2	62,7
HTG 500	500	A	50–220	25	0,9	3	9,7	16,2
HTG 1000	1000	A	50–220	25	0,9	6	11,2	19,2
HTG 2000	2000	A	66–220	25	1,15	7	18,0	26,0
HTG 3000	3000	A	74–220	25	1,4	7	35,4	44,6
HTG 5000	5000	A	90–220	25	1,8	9	51,8	62,3
HTG 500	500	B	160–300	40	0,9	3	12,6	19,1
HTG 1000	1000	B	160–300	40	0,9	6	14,1	22,1
HTG 2000	2000	B	160–300	40	1,15	7	21,3	29,3
HTG 3000	3000	B	160–300	40	1,4	7	39,2	48,4
HTG 5000	5000	B	180–300	40	1,8	9	56,0	66,5
HTG 10000	10 000	B	125–310	40	1,8	14	104,0	–
HTG 20000	20 000	B	125–310	40	5,0	29	230,0	–

* Данные по собственному весу: не включая вес ручной тяговой цепи

ЗАЖИМ-КРАНТЕЛЕЖКА

модель CTP

Просто и быстромонтируемый ходовой механизм для перемещения грузов по двутавру. Надёжная фиксация с помощью контр-гайки с рычагом.

Технические данные моделей CTP

модель	г/п, кг	ширина полки балки, мм	мин. радиус кранпути, м	собственный вес, кг
CTP 1-A	1000	60–150	0,6	2,5
CTP 2-A	2000	75–200	0,9	9,9
CTP 2-B	2000	200–300	0,9	10,3
CTP 3-A	3000	75–200	1,15	17,5
CTP 3-B	3000	200–320	1,15	19,5

ТАЛЬ ЭЛЕКТРИЧЕСКАЯ ЦЕПНАЯ

модель CPS

Наименьшая из электрических талей Yale с собственным весом всего в 11,5 кг. Идеальна для малых и средних грузов при монтажных и сервисных работах, в строительстве и различных отраслях промышленности.

Характеристики:
- прямое (безрелейное) управление
- звёздочка грузовой цепи с 10 карманами обеспечивает плавный бесшумный ход цепи
- компактная лёгкая конструкция

На заказ:
- контейнер цепи
- цепь из нержавеющей стали
- релейная коммутация 48В

Технические данные моделей CPS

модель	г/п, кг/ число ветвей цепи	стандартная высота подъёма, м	размеры цепи, d x t, мм	группа режима по FEM/ISO	скорость подъёма, м/мин	мощность двигателя, кВт	вес тали, кг	напряжение питания при 50 Гц
CPS 1–4	125/1	3	4 x 12,2	1 Bm/M3	4	0,10	11,5	230 В 1-фазн.
CPS 1–10	125/1	3	4 x 12,2	1 Am/M4	10	0,25	11,5	380 В 3-фазн.
CPS 2–6	250/1	3	4 x 12,2	1 Am/M4	6	0,28	11,5	380 В 3-фазн.
CPS 5–3	500/2	3	4 x 12,2	1 Am/M4	3	0,28	12,5	380 В 3-фазн.

ТРОЛЛЕЙНЫЕ СИСТЕМЫ ТОКОПОДВОДА

Троллейные системы подачи питания идеальны для длинных крановых путей или кранпутей с поворотами

ГИРЛЯНДНЫЕ СИСТЕМЫ ТОКОПОДВОДА

Поставляются со всеми элементами для монтажа/установки (профиль, плоский фидер, каретки, рубильник, кронштейны-держатели, фиксирующие элементы и проч.)

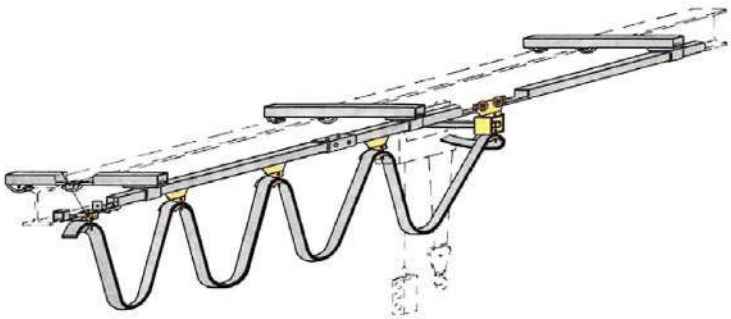

ТАЛЬ ЭЛЕКТРИЧЕСКАЯ ЦЕПНАЯ

модель CPVF

Таль CPVF воплощает в себе современный дизайн и техническую инновацию.

Характеристики:
- исполнение на крюке или на крантележке: см. расшифровку маркировки
- напряжение питания 380 В, трёхфазное, 50 Гц
- легко настраиваемая фрикционная муфта
- коэффициент занятости 50% у односкоростных талей; группа режима по FEM: 1Am, по ISO: M4. Группа режима может быть выше на заказ.
- тали быстрого подъёма (18 м/мин), см. таблицу
- релейная коммутация 42 В
- концевой выключатель крюка в крайнем нижнем и верхнем положении
- редуктор смазан на весь срок службы
- класс защиты электрооборудования IP 55

На заказ:
- контейнер цепи
- крантележки
- нержавеющая цепь без уменьшения грузоподъёмности
- другие напряжения
- счётчик рабочих часов и количества включений
- радиоуправление
- однофазные тали 220 В
- тали с частотным преобразователем
- крантележки для профильных кранов

радиоуправление

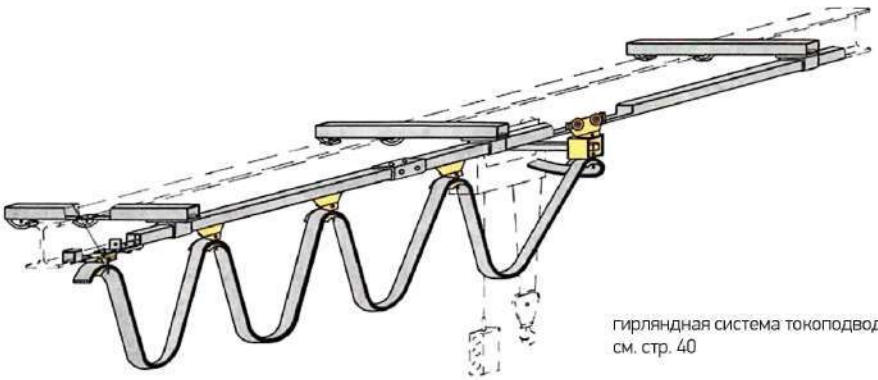

гирляндная система токоподвода – см. стр. 40

Технические данные моделей CPV/CPVF — 400 В, 3 ф., 50 Гц

модель	г/п, кг/ полиспаст	калибр цепи, мм	класси-фикация (FEM/ISO)	основная скорость подъёма (м/мин)	вторая скорость подъёма (м/мин)	мощность двигателя (кВт)	коэффициент занятости (ED %)	масса* с крюком для подвески (кг)	масса* с крантележ-кой без привода (кг)	масса* с электр. кран-тележкой (кг)
CPV 2-8	250/1	4x12,2	1Am/M4	8	-	0,37	50	по запросу	по запросу	по запросу
CPVF 2-8	250/1	4x12,2	1Am/M4	8	2	0,37/0,09	33/17	19	28	33
CPVF 2-18	250/1	5x15,1	1Am/M4	18	4,5	0,75/0,18	33/17	27	42	50
CPV 5-4	500/2	4x12,2	1Am/M4	4	-	0,37	50	по запросу	по запросу	по запросу
CPVF 5-4	500/2	4x12,2	1Am/M4	4	1	0,37/0,09	33/17	19	28	33
CPV 5-8	500/1	5x15,1	1Am/M4	8	-	0,75	50	26	41	49
CPVF 5-8	500/1	5x15,1	1Am/M4	8	2	0,75/0,18	33/17	27	42	50
CPVF 5-18	500/1	7,1x20,5	1Am/M4	18	4,5	1,50/0,37	33/17	59	78	85
CPV 10-4	1000/2	5x15,1	1Am/M4	4	-	0,75	50	28	43	51
CPVF 10-4	1000/2	5x15,1	1Am/M4	4	1	0,75/0,18	33/17	29	44	52
CPV 10-8	1000/1	7,1x20,5	1Am/M4	8	-	1,50	50	58	77	84
CPVF 10-8	1000/1	7,1x20,5	1Am/M4	8	2	1,50/0,37	33/17	59	78	85
CPV 20-4	2000/2	7,1x20,5	1Am/M4	4	-	1,50	50	63	82	89
CPVF 20-4	2000/2	7,1x20,5	1Am/M4	4	1	1,50/0,37	33/17	64	83	90
CPVF 25-8	2500/1	11x31	1Am/M4	8	2	3,60/0,90	33/17	85	147	161
CPVF 50-4	5000/2	11x31	1Am/M4	4	1	3,60/0,90	33/17			

* Масса на высоту подъёма 3 м

Технические данные моделей CPV/CPVF — 230 В, 1 ф., 50 Гц

модель	г/п, кг/ полиспаст	калибр цепи, мм	класси-фикация (FEM/ISO)	одна скорость подъёма (м/мин)	мощность двигателя (кВт)	коэффициент занятости (ED %)	масса* с крюком для подвески (кг)	масса* с крантележ-кой без привода (кг)	масса* с электр. кран-тележкой (кг)
CPV 2-4	250/1	4x12,2	1Bm/M3	4	0,37	25	по запросу	по запросу	по запросу
CPV 5-2	500/2	4x12,2	1Bm/M3	2	0,37	25	по запросу	по запросу	по запросу
CPV 5-8	500/1	5x15,1	1Bm/M3	8	0,75	25	по запросу	по запросу	по запросу
CPV 10-4	1000/2	5x15,1	1Bm/M3	4	0,75	25	по запросу	по запросу	по запросу
CPV 10-4/1	1000/1	7,1x20,5	1Bm/M3	4	1,50	25	по запросу	по запросу	по запросу
CPV 20-2	2000/2	7,1x20,5	1Bm/M3	2	1,50	25	по запросу	по запросу	по запросу

* Масса указана на высоту подъёма 3 м

Технические данные крантележек

модели талей	г/п/кг	типоразмер по ширине полки балки	ширина полки балки b (мм)	толщина полки балки t макс. (мм)	радиус поворота мин. (м)	скорость перемещения электр. крантележки при 50Hz	мощность двигателя электр. крантележки при 50Hz (кВт)
CPV/CPVF 2-8 до CPV/CPVF 5-4	500	A	58-180	12	0,90	11 или 18	0,09
CPV/CPVF 2-8 до CPV/CPVF 5-4	500	B	180-300	19	0,90	11 или 18	0,09
CPV 5-8 и CPVF 10-4	1000	A	58-180	19	0,90	18 или 18/4,5	0,18 или 0,18/0,06
CPV 5-8 и CPVF 10-4	1000	B	180-300	19	0,90	18 или 18/4,5	0,18 или 0,18/0,06
CPV 10-8 и CPVF 20-4	2000	A	58-180	19	1,15	18 или 18/4,5	0,18 или 0,18/0,06
CPV 10-8 и CPVF 20-4	2000	B	180-300	19	1,15	18 или 18/4,5	0,18 или 0,18/0,06
CPVF 25-8 и CPVF 50-4	5000	A	98-180	27	2,0	11 или 11/2,8	0,37 или 0,30/0,09
CPVF 25-8 и CPVF 50-4	5000	B	180-300	27	1,8	11 или 11/2,8	0,37 или 0,30/0,09

Примеры расшифровки маркировки талей

Передвижная таль CVPF 20-8 VTG-B

CVP – модель тали
F – две скорости на подъём
20 – грузоподъёмность 2000 кг
8 – скорость подъёма 8 м/мин
VT – на крантележке
G – с ручным цепным приводом
B – для широкой балки 180...300 мм

Стациональная таль CPEF 75-1,6

CPE – модель тали
F – две скорости на подъём
75 – грузоподъёмность 750 кг
1,6 – скорость подъёма 1,6 м/мин

ТАЛЬ ПНЕВМАТИЧЕСКАЯ ЦЕПНАЯ

модель CPA

Пневматические тали оснащены двигателями с ротором пластинчатого типа, блоками управления с клапанами и высококачественными выхлопными глушителями. Пневмотали имеют длительный ресурс и коэффициент занятости 100%.

Характеристики:
- пульт управления (непрямое управление клапанами двигателя)
- низкая конструктивная высота

На заказ:
- крантележки ручные и пневматические
- типы управления: пультом или тросовое
- блок лубрикатора
- цепи из нержавеющей стали
- более высокие классы ATEX

Классификация ATEX: Ex II 3 GD c II B T4 или Ex II 2 GD c II A T4

Эта модель выпускается во взрывобезопасном исполнении в стандартной комплектации

Технические данные моделей CPA

модель	г/п, кг/ число ветвей цепи	скорость подъёма при номинальной нагрузке*, м/мин	скорость подъёма без нагрузки*, м/мин	скорость опускания при номинальной нагрузке*, м/мин	потребление воздуха*, м/мин	мощность двигателя, кВт	собственный вес при высоте подъёма 3 м, кг
CPA 1–13	125/1	13,1	17,1	11,3	0,9	0,4	15,4
CPA 2–10	250/1	9,8	17,1	13,7	0,9	0,4	15,4
CPA 2–31	250/1	31,0	52,0	36,0	1,98	1,33	21,8
CPA 5–5	500/2	4,6	7,9	6,7	0,9	0,4	17,2
CPA 5–17	500/1	16,8	32,3	29,6	1,27	1,33	21,8
CPA 10–9	980/2	8,5	16,2	14,9	1,27	1,33	27,7
CPA 20–8	2000/1	7,4	9,9	11,0	4,7	2,6	121
CPA 30–6	3000/1	6,0	9,9	13,0	4,7	3,2	121
CPA 40–4	4000/2	3,7	5,0	5,5	4,7	2,6	140
CPA 50–3	5000/2	3,4	5,0	6,0	4,7	3,0	140
CPA 60–3	6000/2	3,0	5,0	6,5	4,7	3,2	140
CPA 75–2	7500/3	2,0	3,3	4,3	4,7	3,2	–
CPA 100–3	10 000/4	3,4	5,0	6,0	9,4	2 x 3,0	–

* Данные при давлении воздуха 6 бар и при длине шлангов управления 2 м. Данные по скоростям могут отличаться от приведённых в таблице. Максимальная длина шлангов на моделях CPA 1–13, CPA 2–10, CPA 5–5 составляет 12 м, на остальных моделях — 20 м.

Для обеспечения безупречной эксплуатации пневмоталей и пневмоинструмента следите за качеством сжатого воздуха в вашей системе